VW Crafter L4 / L5 Zwilling (2015)

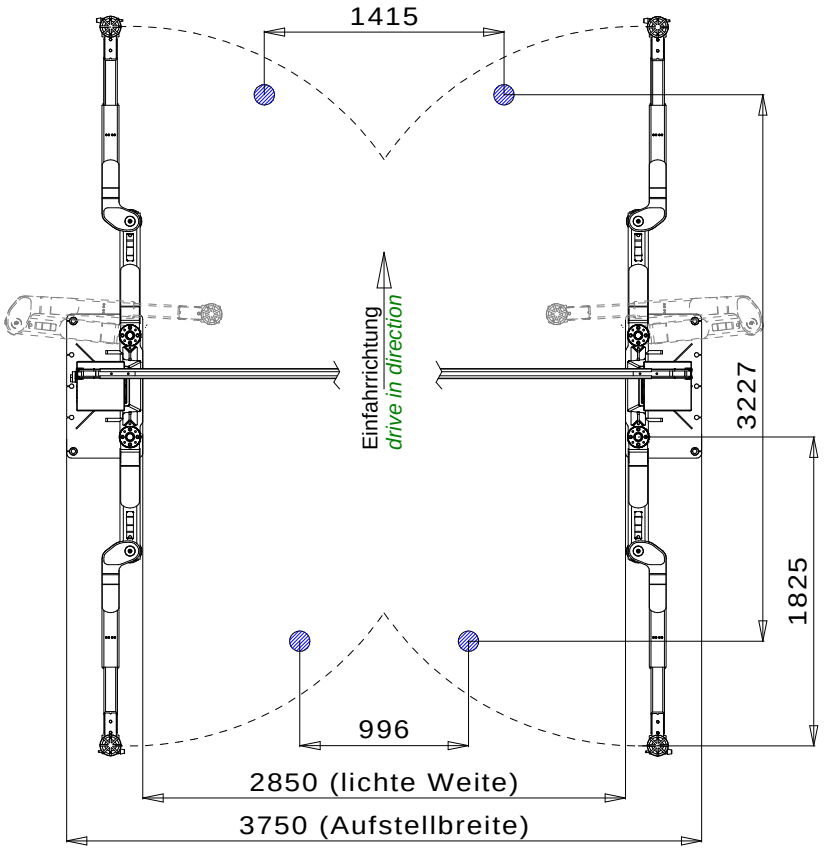

MB Sprinter lang (2013)

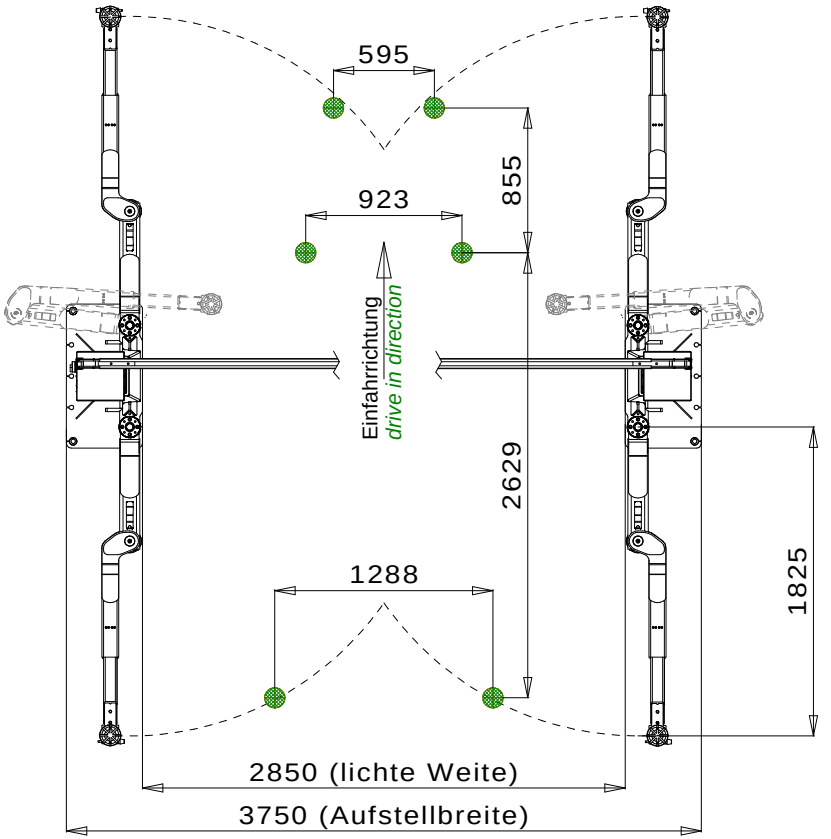

Tragfähigkeit: max. 5000kg
capacity: max. 5000 kg

Hinweis:
Bei der 2.50 SL DG handelt es sich um eine Bühne
die besonders für Transporter geeignet ist.
Es können beispielsweise alle Aufnahmepunkte
von Smart bis zum Sprinter in der Langversion erreicht werden.
Bei kleineren oder tieferen Fahrzeugen
ist jedoch die Unterschwenkhöhe zu prüfen.

Alle Maße in mm! / all dimensions in mm!
Mass- und Konstruktionsaenderungen vorbehalten! dimensions and design changes reserved!

250SL00070 (3D CAD-Modell)				*Projektionsmethode 1 ISO 5456-2*		*Benennung / designation*
					Datum	*Name*
				Bearb.	28.04.2021	MH
				Gepr.		
						2.50 SL DG
						Spindelhebebühne (SL) mit Doppelgelenktragarmen (DG)
				Nussbaum		*Zeichnungsnummer / drawing number*
-	-	-	-	Korker Str. 24, 77694 Kehl		9061_NB
ind.	*Aender. / modification*	*Datum*	*Name*	www.nussbaum-group.de		